Mode d'emploi

HOME DELUXE
WIR MACHEN ZUHAUSE

Canapé modulable VERONA

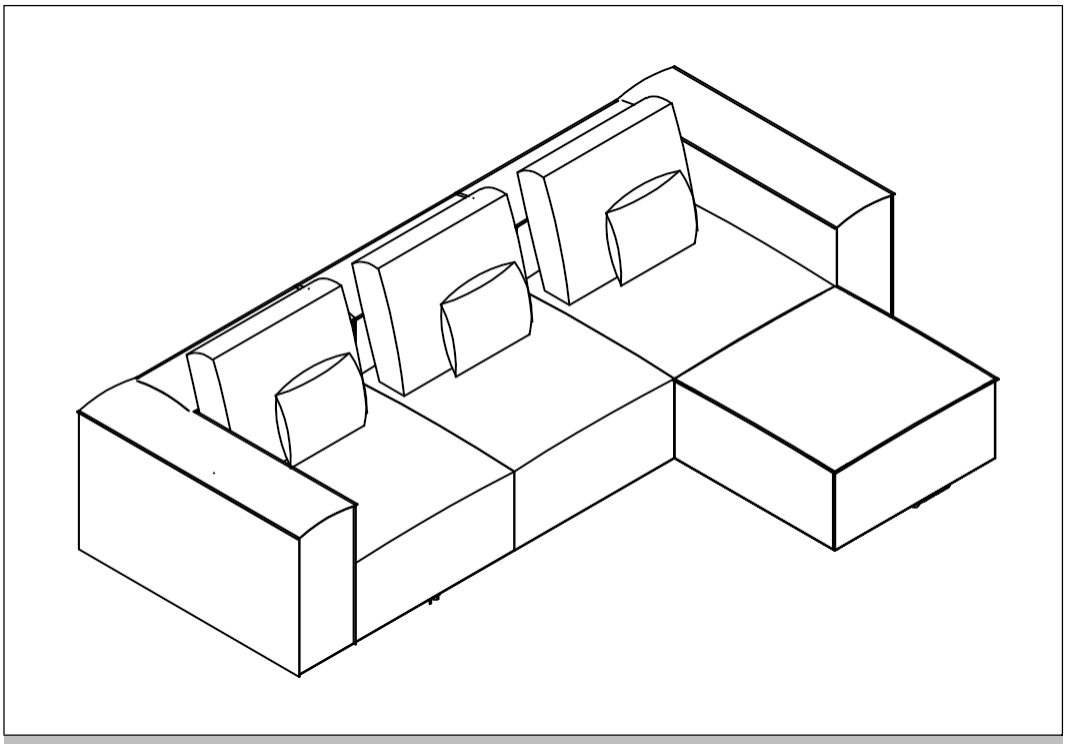

Mode d'emploi original

Conçu en Allemagne

IMPORTANT :
À CONSERVER POUR TOUTE RÉFÉRENCE ULTÉRIEURE. LIRE ATTENTIVEMENT !

Table des matières

1. Généralités 3
1.1. Aperçu des produits 3
1.2. Remarques générales 6
1.3. Garantie 6
2. Informations sur le mode d'emploi 7
2.1. Disponibilité du mode d'emploi 7
2.2. Groupes cibles du mode d'emploi 7
2.3. Informations sur la traduction 7
2.4. Explication des symboles 7
2.5. Généralités sur le mode d'emploi 8
2.6. Utilisation conforme à l'usage prévu 8
2.7. Consignes générales de sécurité 8
3. Caractéristiques du produit 9
3.1. Données techniques 9
3.2. Description du produit 10
4. Contenu de la livraison 10
5. Montage 13
5.1. Consignes de sécurité 13
5.2. Structure du produit 13
6. Application 18
6.1. Consignes de sécurité 18
6.2. Première mise en service 19
6.3. Exploitation 19
6.4. Lieu de stockage 19
7. Dépannage 19
8. Nettoyage et entretien 20
8.1. Consignes de sécurité 20
9. Démontage 21
9.1. Consignes de sécurité 21

10. Élimination des déchets 21
10.1. Remarques générales 21

Chère cliente, cher client

Nous te remercions d'avoir choisi un produit de **Home Deluxe GmbH**. Nous te souhaitons beaucoup de plaisir avec ton nouveau canapé modulaire VERONA.

Le mode d'emploi t'aide à monter, à mettre en service, à utiliser et à entretenir le produit. Le mode d'emploi et les consignes de sécurité doivent être lus attentivement et en permanence. Respecte ces consignes afin d'éviter tout danger.

1. Généralités

1.1. Aperçu des produits

Canapé modulable VERONA - Sélection des variantes | *ID d'article :* 20411 | *ID de variante :* 49328

Canapé modulable VERONA XXL gris clair	*ID d'article :* 20508	*ID de variante :* 49458					
	Paquet 1	*Paquet 2*	*Paquet 3*	*Paquet 4*	*2x paquet 5*	*2x paquet 6*
ID de l'article :	20384	20385	20386	20307	20388	20389
ID de la variante :	49301	49302	49303	49304	49305	49306

Canapé modulable VERONA XL gris clair	*ID d'article :* 20507	*ID de variante :* 49457				
	Paquet 1	*Paquet 2*	*Paquet 3*	*Paquet 4*	*2x paquet 5*	*Paquet 6*
ID de l'article :	20384	20385	20386	20307	20388	20389
ID de la variante :	49301	49302	49303	49304	49305	49306

Canapé modulable VERONA L gris clair	*ID d'article :* 20506	*ID de variante :* 49456				
	Paquet 1	*Paquet 2*	*Paquet 3*	*Paquet 4*	*Paquet 5*	*Paquet 6*
ID de l'article :	20384	20385	20386	20307	20388	20389
ID de la variante :	49301	49302	49303	49304	49305	49306

Canapé modulable VERONA M gris clair	*ID d'article :* 20505	*ID de variante :* 49455			
	Paquet 1	*Paquet 2*	*Paquet 3*	*Paquet 4*	*Paquet 5*
ID de l'article :	20384	20385	20386	20307	20388
ID de la variante :	49301	49302	49303	49304	49305

Canapé modulable VERONA S gris clair	*Code Produit :* 20504	*ID de variante :* 49454		
	Paquet 1	*Paquet 2*	*Paquet 3*	*Paquet 4*
ID de l'article :	20384	20385	20386	20307
ID de la variante :	49301	49302	49303	49304

Canapé modulable VERONA Canapé d'angle droit gris clair | *ID d'article :* 20457 | *ID de variante :* 49384

	Paquet 1	*Paquet 3*
ID de l'article :	20384	20386
ID de la variante :	49301	49303

Canapé modulable VERONA Canapé d'angle gauche gris clair | *ID d'article :* 20456 | *ID de la variante :* 49383

	Paquet 2	*Paquet 4*
ID de l'article :	20385	20307
ID de la variante :	49302	49304

Canapé modulable VERONA Canapé central gris clair | *ID d'article :* 20455 | *ID de variante :* 49382

	Paquet 5
ID de l'article :	20388
ID de la variante :	49305

Canapé modulable VERONA Pouf gris clair | *ID d'article :* 20454 | *ID de la variante :* 49381

	Paquet 6
ID de l'article :	20389
ID de la variante :	49306

Canapé modulable VERONA XXL beige | *ID d'article :* 20503 | *ID de variante :* 49453

	Paquet 1	*Paquet 2*	*Paquet 3*	*Paquet 4*	*2x paquet 5*	*2x paquet 6*
ID de l'article :	20368	20369	20370	20371	20372	20373
ID de la variante :	49285	49286	49287	49288	49289	49290

Canapé modulable VERONA XL beige | *ID d'article :* 20502 | *ID de variante :* 49452

	Paquet 1	*Paquet 2*	*Paquet 3*	*Paquet 4*	*2x paquet 5*	*Paquet 6*
ID de l'article :	20368	20369	20370	20371	20372	20373
ID de la variante :	49285	49286	49287	49288	49289	49290

Canapé modulable VERONA L beige | *ID d'article :* 20501 | *ID de variante :* 49451

	Paquet 1	*Paquet 2*	*Paquet 3*	*Paquet 4*	*Paquet 5*	*Paquet 6*
ID de l'article :	20368	20369	20370	20371	20372	20373
ID de la variante :	49285	49286	49287	49288	49289	49290

Canapé modulable VERONA M beige | *ID d'article :* 20500 | *ID de variante :* 49450

	Paquet 1	*Paquet 2*	*Paquet 3*	*Paquet 4*	*Paquet 5*
ID de l'article :	20368	20369	20370	20371	20372
ID de la variante :	49285	49286	49287	49288	49289

Canapé modulable VERONA S beige	*ID d'article :* 20499	*ID de variante :* 49449			
	Paquet 1	*Paquet 2*	*Paquet 3*	*Paquet 4*	
ID de l'article :	20368	20369	20370	20371	
ID de la variante :	49285	49286	49287	49288	

Canapé modulable VERONA Canapé d'angle droit beige | *ID d'article :* 20453 | *ID de variante :* 49380

	Paquet 1	*Paquet 3*
ID de l'article :	20368	20370
ID de la variante :	49285	49287

Canapé modulable VERONA Canapé d'angle gauche beige | *ID d'article :* 20452 | *ID de la variante :* 49379

	Paquet 2	*Paquet 4*
ID de l'article :	20369	20371
ID de la variante :	49286	49288

Canapé modulable VERONA Canapé central beige | *ID d'article :* 20451 | *ID de la variante :* 49378

	Paquet 5
ID de l'article :	20372
ID de la variante :	49289

Canapé modulable VERONA pouf beige | *ID d'article :* 20450 | *ID de la variante :* 49377

	Paquet 6
ID de l'article :	20373
ID de la variante :	49290

Canapé modulable VERONA XXL anthracite | *ID d'article :* 21559 | *ID de variante :* 51306

	Paquet 1	*Paquet 2*	*Paquet 3*	*Paquet 4*	*2x paquet 5*	*2x paquet 6*
ID de l'article :	21545	21546	21547	21548	21549	21550
ID de la variante :	51292	51293	51294	51295	51296	51297

Canapé modulable VERONA XL anthracite | *ID d'article :* 21558 | *ID de variante :* 51305

	Paquet 1	*Paquet 2*	*Paquet 3*	*Paquet 4*	*2x paquet 5*	*Paquet 6*
ID de l'article :	21545	21546	21547	21548	21549	21550
ID de la variante :	51292	51293	51294	51295	51296	51297

Canapé modulable VERONA L anthracite | *ID d'article :* 21557 | *ID de variante :* 51304

	Paquet 1	*Paquet 2*	*Paquet 3*	*Paquet 4*	*Paquet 5*	*Paquet 6*
ID de l'article :	21545	21546	21547	21548	21549	21550
ID de la variante :	51292	51293	51294	51295	51296	51297

Canapé modulable VERONA M anthracite | *ID d'article :* 21556 | *ID de variante :* 51303

	Paquet 1	*Paquet 2*	*Paquet 3*	*Paquet 4*	*Paquet 5*
ID de l'article :	21545	21546	21547	21548	21549
ID de la variante	51292	51293	51294	51295	51296

:

Canapé modulable VERONA S anthracite | *ID d'article :* 21555 | *ID de variante :* 51302				
	Paquet 1	*Paquet 2*	*Paquet 3*	*Paquet 4*
ID de l'article :	21545	21546	21547	21548
ID de la variante :	51292	51293	51294	51295

Canapé modulable VERONA Canapé d'angle droit anthracite | *ID d'article :* 21554 | *ID de variante :* 51301		
	Paquet 1	*Paquet 3*
ID de l'article :	21545	21547
ID de la variante :	51292	51294

Canapé modulable VERONA Canapé d'angle gauche anthracite | *ID d'article :* 21553 | *ID de variante :* 51300		
	Paquet 2	*Paquet 4*
ID de l'article :	21546	21548
ID de la variante :	51293	51295

Canapé modulable VERONA Canapé central anthracite | *ID d'article :* 21552 | *ID de variante :* 51299	
	Paquet 5
ID de l'article :	21549
ID de la variante :	51296

Canapé modulable VERONA Pouf anthracite | *ID d'article :* 21551 | *ID de variante :* 51298	
	Paquet 6
ID de l'article :	21550
ID de la variante :	51297

1.2. Remarques générales

Pour répondre à nos exigences, nous améliorons constamment la qualité, simplifions le montage, l'utilisation ou adaptons les produits aux souhaits des clients. En raison de ces changements, la version actuelle du mode d'emploi se trouve sur notre site Internet.

Le terme "produit" est utilisé dans le mode d'emploi pour désigner le "Canapé modulable VERONA gris clair" et le "Canapé modulable VERONA beige".

1.3. Garantie

Les droits légaux de responsabilité pour vices et de garantie s'appliquent à partir de la date d'achat.
Home Deluxe GmbH décline toute responsabilité pour les dommages dus au non-respect du mode d'emploi. Les réclamations résultant d'un montage ou d'une utilisation non conforme sont exclues de la garantie. En cas de défaut du produit, adresse-toi par écrit à notre service clientèle en indiquant le nom du produit, le numéro de série et une photo de la plaque signalétique :

Home Deluxe GmbH
Schanzeweg 2
32312 Lübbecke
Allemagne
Tél. : +49 (0)5743 6181-0
www.home-deluxe-gmbh.de

Si tu as d'autres questions, notre service clientèle se tient à ta disposition via le formulaire de contact.

2. Informations sur le mode d'emploi

2.1. Disponibilité du mode d'emploi

Le mode d'emploi fait partie intégrante du produit et doit être conservé dans son intégralité et à proximité immédiate du produit.

2.2. Groupes cibles du mode d'emploi

Le mode d'emploi doit être lu et respecté par toute personne impliquée dans l'une des activités ou l'utilisation suivantes :

- Déballage
- Montage / Installation
- Mise en service / fonctionnement
- Maintenance / contrôle / entretien
- Dépannage / réparation
- Élimination

2.3. Informations sur la traduction

Le mode d'emploi original a été rédigé en allemand. Pour toute autre langue disponible, il s'agit d'une traduction de la version allemande.

2.4. Explication des symboles

Symbole	Explication des symboles
	**AVERTISSEMENT** Ce symbole indique les dangers potentiels pouvant entraîner des blessures graves ou mortelles. Avant de procéder au montage ou à l'utilisation, il faut lire la remarque correspondante.
	**INFO / REMARQUE** Ce symbole donne des indications importantes et signale des dommages matériels. Prenez-en connaissance avant d'effectuer l'étape de montage ou d'application correspondante afin de comprendre les problèmes et d'éviter les dommages.
	**Utiliser uniquement à l'intérieur** Ce symbole indique que le produit ne doit être utilisé qu'à l'intérieur.
	**Lire le mode d'emploi** Le symbole indique qu'il faut lire attentivement le mode d'emploi avant de procéder au montage/à l'installation et/ou à l'utilisation de l'appareil.
	**Conserver au sec** Le symbole indique que le produit doit être conservé au sec.
	**Fragile** Ce symbole indique que le produit est fragile.

2.5. Généralités sur le mode d'emploi

Le mode d'emploi se rapporte au canapé modulaire VERONA dans toutes ses variantes. Il contient des informations importantes sur le montage, l'utilisation, l'entretien et le nettoyage. Le mode d'emploi, en particulier les consignes de sécurité, doit être lu attentivement avant la mise en service du produit, conservez-le soigneusement. N'utilisez le produit que comme décrit dans ce mode d'emploi afin d'éviter toute blessure ou tout dommage accidentel. Si tu transmets le produit à un tiers, tu dois également lui remettre ce mode d'emploi.

2.6. Utilisation prévue

Le produit est de haute qualité, a une longue durée de vie et est exclusivement destiné ou adapté à un usage privé dans des proportions raisonnables et habituelles. En outre, notre produit n'est **pas** destiné à un usage commercial. Une utilisation commerciale n'est autorisée qu'avec l'accord écrit de Home Deluxe GmbH.
Le produit est un meuble rembourré modulaire destiné à être utilisé dans des espaces de vie. Une utilisation à l'extérieur ou dans des zones humides ne correspond pas à sa destination et n'est donc pas autorisée.
N'utilise le produit que comme décrit dans ce mode d'emploi. Toute autre utilisation est considérée comme non conforme et peut entraîner des dommages matériels ou corporels. Le fabricant décline toute responsabilité pour les dommages causés par une utilisation non conforme ou incorrecte.

2.7. Consignes générales de sécurité

Indications générales sur les dangers



- Une manipulation inappropriée peut entraîner des dommages corporels et matériels considérables.
- Ne monte le produit **que** si la livraison est complète et sans défaut.
- Assure-toi que toutes les pièces sont intactes et correctement montées. Un montage incorrect peut entraîner des blessures. Les pièces endommagées peuvent avoir une influence sur la sécurité et le fonctionnement.
- Les équipements de protection installés par le fabricant ne doivent pas être retirés.
- Ne place le produit que sur une surface sûre, plane et solide.
- Ne modifie pas le produit.
- Vérifie la fixation à intervalles réguliers.
- Garde toujours le produit au sec et à l'abri des liquides.
- Les réparations ne peuvent être effectuées qu'après avoir consulté le service clientèle et conformément aux instructions, faute de quoi tout droit à la garantie est annulé.

Danger pour les enfants



- Éloigne les enfants des matériaux d'emballage. Il y a notamment un risque d'étouffement !
- Tenir les enfants éloignés de l'endroit où le produit est assemblé. La livraison contient de petites pièces qui peuvent être avalées ou entraîner de graves blessures.
- **Risque de basculement !** Le produit n'est pas un jouet pour enfants, ni un mur d'escalade ou un équipement sportif. Les différents éléments du produit peuvent tomber s'ils sont soumis à une charge unilatérale, ce qui peut entraîner la mort.
- Les enfants peuvent se blesser en jouant avec le produit ou en se hissant par le produit.
- Explique aux enfants comment utiliser correctement le produit et ne les laisse jamais sans surveillance pendant qu'ils jouent.
- Veille à ce que les jeunes enfants ne mettent pas de petites pièces dans leur bouche.

Risque de blessure

Une manipulation incorrecte du produit peut entraîner des blessures.



- Ne pas modifier la construction du produit. Toute modification doit faire l'objet d'une autorisation écrite du fabricant et être effectuée conformément aux instructions.
- Si le produit est endommagé, il ne doit plus être utilisé. Les pièces endommagées doivent être réparées ou remplacées par des pièces de rechange d'origine.
- Veille à ce que le produit soit installé solidement et durablement afin d'éviter les blessures.

Risque d'endommagement



- Une manipulation inappropriée du produit peut entraîner des dommages.
- N'ouvre pas l'emballage avec des objets tranchants (par ex. couteau, ciseaux ou autres), cela pourrait endommager le produit. Soyez prudent lors de l'ouverture.
- N'utilise pas le produit à proximité d'une source de chaleur ou d'une flamme nue.
- Protéger le produit de la lumière directe et des rayons du soleil.
- Pour éviter toute décoloration du tissu, le produit doit être placé à au moins 40 cm des radiateurs et de toute source de chaleur.
- Ne place pas le produit directement contre un mur, une distance d'au moins 30 cm doit être respectée par rapport aux murs.

Risque d'explosion



- **Attention :** ne pas conserver de substances inflammables, facilement combustibles ou explosives à l'intérieur du produit. Les substances facilement inflammables peuvent prendre feu.

3. Caractéristiques du produit

3.1. Données techniques

Canapé modulable VERONA	
Dimensions du canapé d'angle droit, pied inclus (L x H x P)	env. 119 x 68 x 119 cm
Dimensions du canapé d'angle gauche, pied inclus (L x H x P)	environ 119 x 68 x 119 cm
Dimensions du canapé central, pied compris (L x H x P)	environ 88 x 68 x 119 cm
Dimensions du tabouret, pied compris (L x H x L)	env. 88 x 43 x 88 cm
Hauteur d'assise, pied compris	environ 43 cm
Pied (Ø x H)	Ø 5,5 x 3 cm
Profondeur d'assise	environ 88 cm
Largeur d'assise	environ 88 cm
Poids du canapé d'angle droit	environ 24 kg
Poids du canapé d'angle gauche	environ 24 kg
Poids du canapé central	environ 24 kg
Poids du tabouret	environ 13 kg

Canapé modulable VERONA	
Charge par module	max. 120 kg
Charge	Mousse
Matériau Tissu	100% polyester
Couleurs des tissus	Gris clair / Beige

3.2. Description du produit

Ce produit modulaire enrichit le salon grâce à son revêtement attrayant et à sa belle forme. Ta nouvelle oasis de bien-être est entièrement recouverte d'un tissu de qualité supérieure qui permet d'intégrer le produit au centre de la pièce à vivre. Selon les modules commandés, le produit est adapté à tes conditions spatiales individuelles, car il est possible de choisir entre de nombreux modules combinables. Les modules peuvent être reliés entre eux de manière très individuelle par des crochets crocodiles. De plus, avec sa forme généreuse, le produit offre beaucoup de place pour s'asseoir et s'allonger. Grâce au rembourrage en mousse, il est toujours possible de s'asseoir et de s'allonger confortablement. L'élégant tabouret peut être utilisé individuellement, par exemple comme extension du canapé ou comme module individuel.

4. Contenu de la livraison

Vérifier que l'emballage n'est pas endommagé à la livraison. En outre, immédiatement après le déballage, vérifier que la livraison est complète et que le produit et tous les composants sont en parfait état. Ne monte le produit que si le contenu de la livraison est complet et non endommagé. Comme il s'agit d'un produit modulaire, les différents éléments livrés avec chaque module sont énumérés ci-dessous.

Canapé d'angle droit

No.	Description	Quantité	Image
1.	Coussin d'assise (88 x 88 x 43 cm)	1	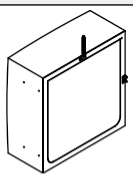
2.	Accoudoir à droite (119 x 65 x 31 cm)	1	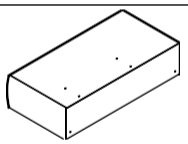
3.	Dossier (88 x 65 x 31 cm)	1	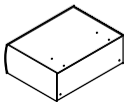

Canapé d'angle gauche

No.	Description	Quantité	Image
4.	Coussin d'assise (88 x 88 x 43 cm)	1	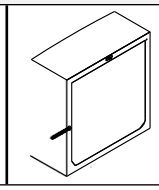
5.	Accoudoir gauche (119 x 65 x 31 cm)	1	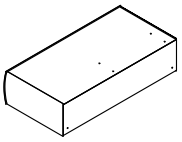
6.	Dossier (88 x 65 x 31 cm)	1	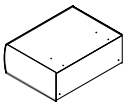

Canapé central

No.	Description	Quantité	Image
7.	Coussin d'assise (88 x 88 x 43 cm)	1	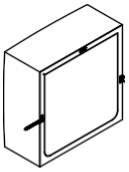
8.	Dossier (88 x 65 x 31 cm)	1	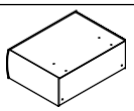

Tabouret

No.	Description	Quantité	Image
9.	Coussin d'assise (88 x 88 x 43 cm)	1	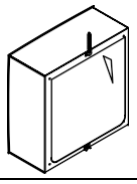

Accessoires des différents modules

No.	Description	Image	Canapé d'angle droit	Canapé d'angle gauche	Canapé central	Tabouret
Paquet de vis						
A.	Boulon d'assemblage M8 x 80 (ID : 21000)		8	8	4	-
B.	Rondelle Ø 8 (ID : 20999)		8	8	4	-
C.	Écrou M8 (ID : 20990)		8	8	4	-
D.	Clé à fourche (ID					

: 20987)		1	1	1	-

No.	Description	Image	Canapé d'angle droit	Canapé d'angle gauche	Canapé central	Tabouret
E.	pied en plastique (Ø 5,5 x 3 cm)	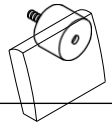	6	6	4	4
F	Coussin de dossier (56 x 56 cm)		1	1	1	-
G	Coussin (56 x 30 cm)		1	1	1	-
H	Instructions d'utilisation		1	1	1	1

Canapé droit

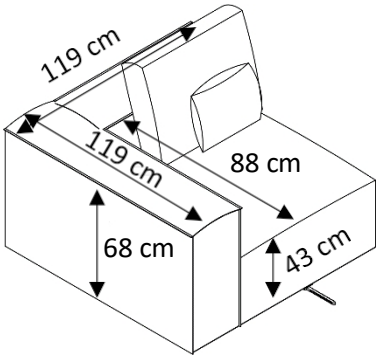

Canapé gauche

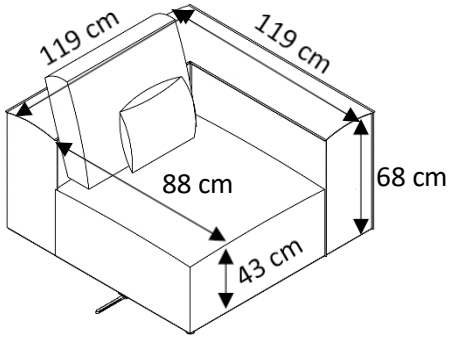

Canapé central

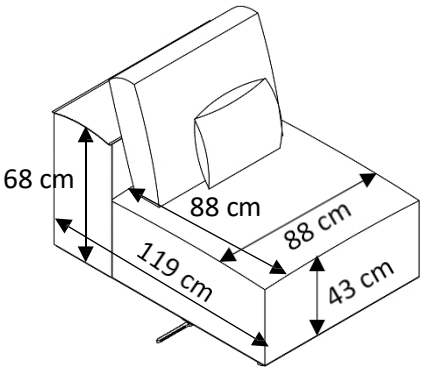

Tabouret

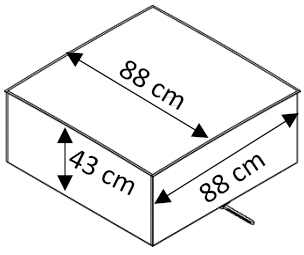

5. Montage

5.1. Consignes de sécurité

Toutes les informations relatives à la sécurité et à la santé doivent être lues.

Risque de blessure
Une manipulation incorrecte lors du montage peut entraîner des blessures.

- Le nombre de paquets peut varier en fonction de la commande. Veuillez vous assurer que les paquets sont ouverts par le haut. Fais très attention en ouvrant les paquets.
- Immédiatement après le déballage, vérifie que la livraison est complète et que le produit et toutes les pièces sont en parfait état.
- Ne monte le produit **que** si la livraison est complète et sans défaut.
- Ne place le produit que sur une surface sûre, plane et solide.
- Les erreurs d'utilisation, les erreurs de montage ou les dommages causés par le montage sont exclus de la garantie.
- Il faut au moins 2 personnes pour monter le produit.
- **Risque de pincement !** Lors de la connexion des modules, veille à ce qu'aucune main ou doigt ne se trouve entre les crochets de crocodile lors de la connexion.
- Porte des vêtements de protection, tels que des chaussures de sécurité et des gants de protection, lors du montage.

5.2. Structure du produit

Le produit est livré démonté et peut être monté avec peu d'efforts. Respecte scrupuleusement les instructions de montage. En cas de non-respect, le fonctionnement et la sécurité du produit ne sont pas garantis.

Outils nécessaires

	Cutter		Ruban à mesurer
	Clé à fourche		

REMARQUE

- Les instructions suivantes doivent être lues attentivement.
- Lors du montage, les différents composants doivent être basculés. Lors du basculement, veiller à ce qu'ils reposent sur une surface souple (par ex. une couverture) afin d'éviter d'endommager le revêtement.
- Montez le produit à l'endroit où il sera installé.
- Pour déplacer le produit vers une autre position, les modules doivent être séparés. Lorsque le produit est dans la position prévue, les modules peuvent être à nouveau reliés.
- Si le crochet crocodile monté n'est pas utilisé, il peut facilement être tourné sur le côté ou vers l'arrière.
- Le matériel de montage ainsi que les accessoires se trouvent dans les éléments / cartons.
- Les pieds du tabouret se trouvent sur la partie inférieure du tabouret. Pour ce faire, ouvre la fermeture éclair.

Montage du canapé droit

Illustration	Étape de construction
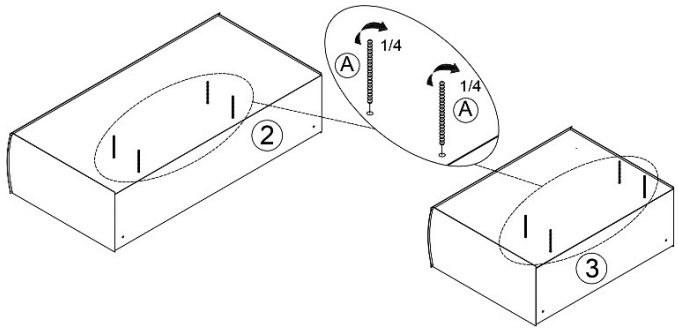	**Étape 1 :** -Visser 4 boulons d'assemblage (**A**) dans l'accoudoir droit (**2**) et le dossier (**3**).
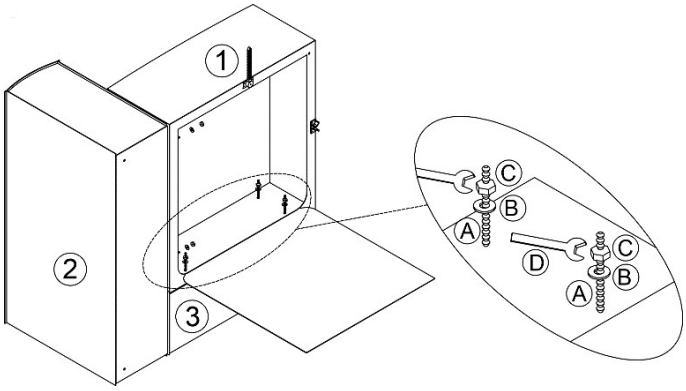	**Étape 2 :** - Ouvre la fermeture éclair sous le coussin d'assise (**1**). - La position des connecteurs ne doit pas être orientée vers l'accoudoir ou le dossier. - Glisse les boulons de liaison de l'accoudoir et du dossier dans les trous du coussin d'assise. - Glisse la rondelle en U (**B**) sur les boulons de connexion, puis visse les écrous (**C**) et serre-les.
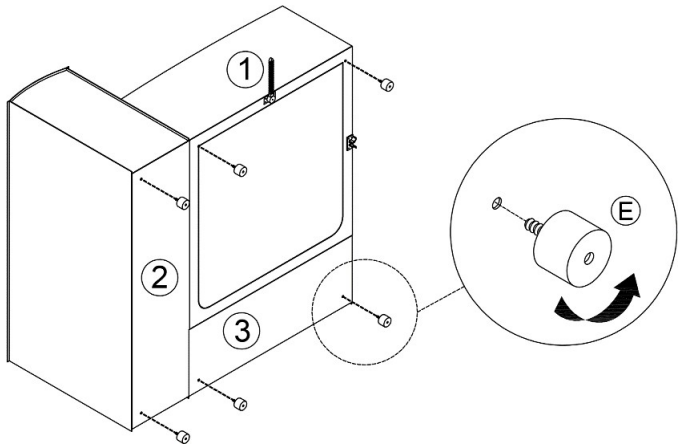	**Étape 3 :** - Visse 6x pieds en plastique (**E**) sous le canapé droit. - Tourne les pieds en plastique jusqu'au fond du coussin d'assise.
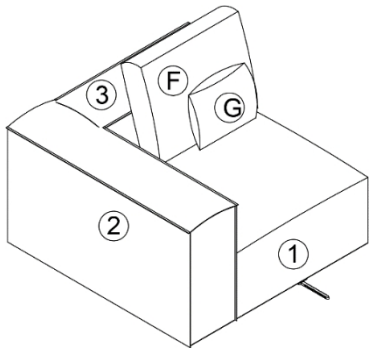	**Étape 4 :** -Canapé droit prêt à l'emploi.

Structure du canapé gauche

Illustration	Étape de construction
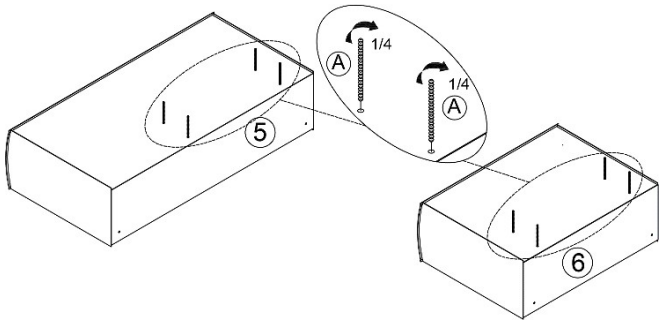	**Étape 1 :** -Visser 4x boulons d'assemblage (**A**) dans l'accoudoir gauche (**5**) et le dossier (**6**).
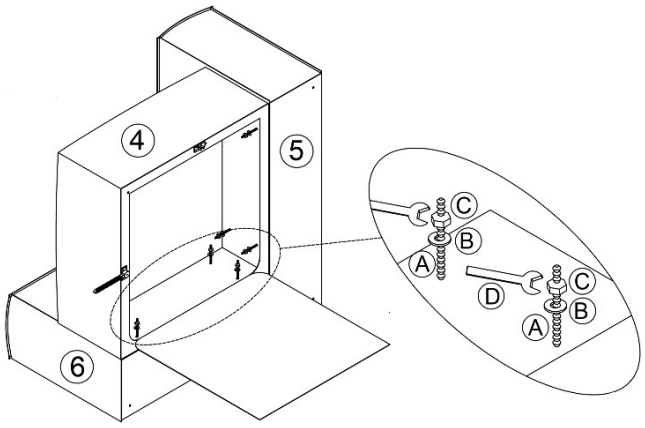	**Étape 2 :** - Ouvre la fermeture éclair sous le rembourrage du siège (**4**). - La position des connecteurs ne doit pas être orientée vers l'accoudoir ou le dossier. - Glisse les boulons de liaison de l'accoudoir et du dossier dans les trous du coussin d'assise. - Glisse la rondelle en U (**B**) sur les boulons de connexion, puis visse les écrous (**C**) et serre-les.
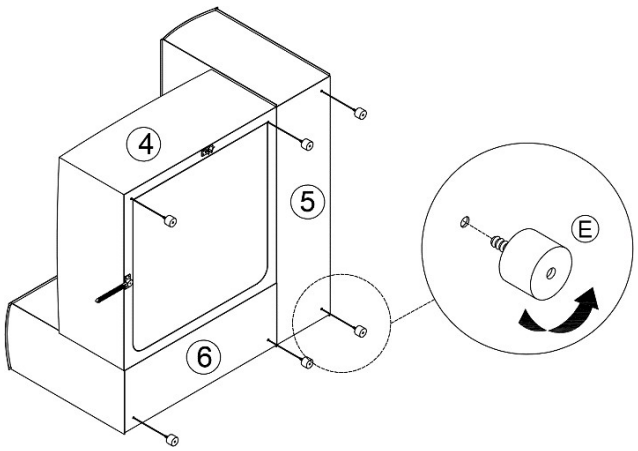	**Étape 3 :** - Visse 6x pieds en plastique (**E**) sous le canapé gauche. - Tourne les pieds en plastique jusqu'au fond du coussin d'assise.
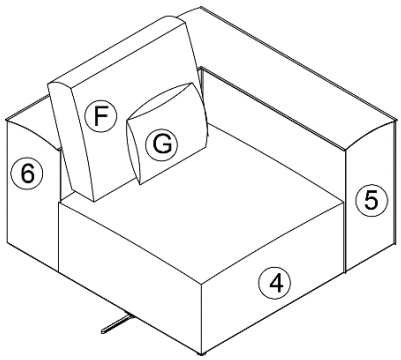	**Étape 4 :** -Canapé gauche prêt à l'emploi.

Structure du canapé central

Illustration	Étape de construction
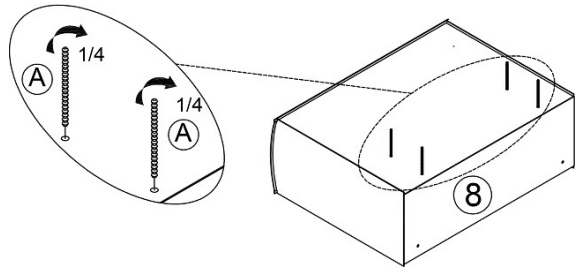	**Étape 1 :** -Fixer 4 boulons de liaison (**A**) dans le dossier (**8**) à l' aide d'une vis à six pans creux.
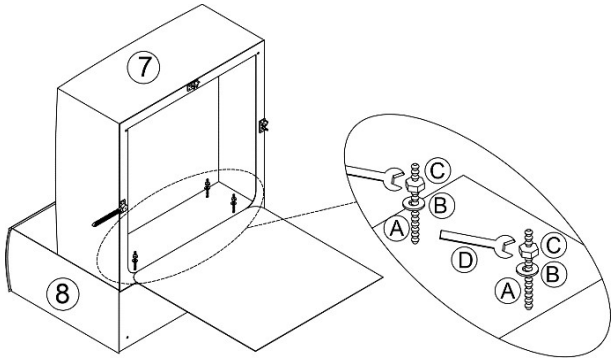	**Étape 2 :** - Ouvre la fermeture éclair sous le rembourrage du siège (**7**). - La position des connecteurs ne doit pas être orientée vers l'accoudoir ou le dossier. - Glisse les boulons de liaison du dossier dans les trous du coussin d'assise. - Glisse la rondelle en U (**B**) sur les boulons de connexion, puis visse les écrous (**C**) et serre-les.
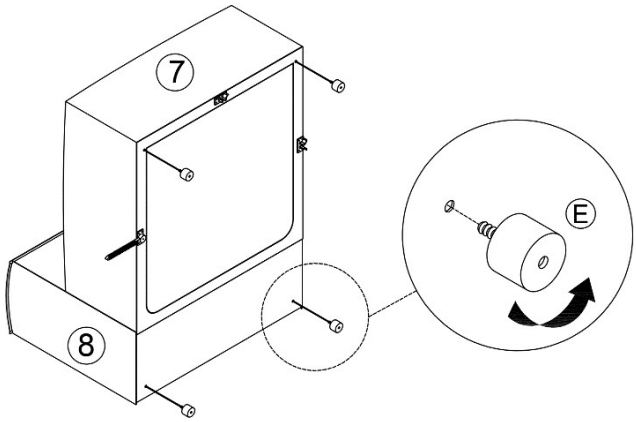	**Étape 3 :** - Visse 4x pieds en plastique (**E**) sous le canapé central. - Tourne les pieds en plastique jusqu'au fond du coussin d'assise.
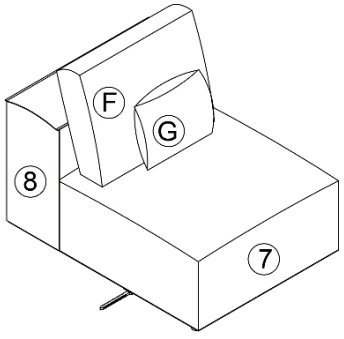	**Étape 4 :** -Canapé central prêt à l'emploi.

Structure du tabouret

Illustration	Étape de construction
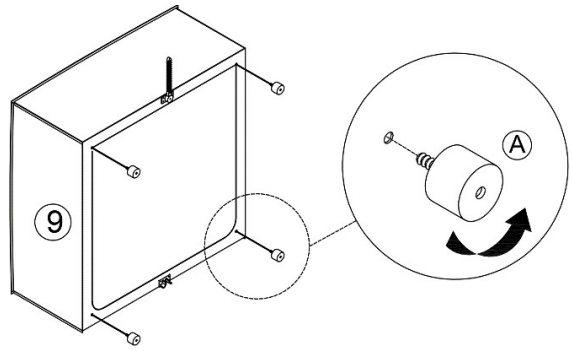	**Étape 1 :** - Visse 4x pieds en plastique (**E**) sous le tabouret (9). - Tourne les pieds en plastique jusqu'au fond du coussin d'assise.
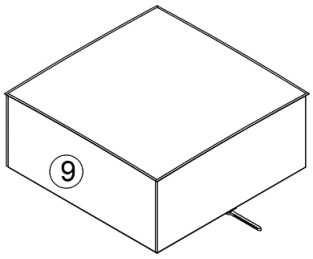	**Étape 2 :** -Tabouret prêt à l'emploi.

Connecter et déconnecter les modules

Illustration	Étape
	- **Connecter les modules :** Glisse simplement le module avec les crochets (**1**) dans le logement. (**2**) de l'autre module. - **Séparer les modules :** Soulever le module avec le crochet (**1**) jusqu'à ce qu'il se détache de son logement (**2**). Retire ensuite le module de sa position.

Combinaisons possibles (exemples)

Les différents modules peuvent être reliés entre eux de manière individuelle. Les illustrations montrent quelques possibilités de combinaison, d'autres combinaisons sont également possibles.

Désignation
Canapé modulable VERONA L droite 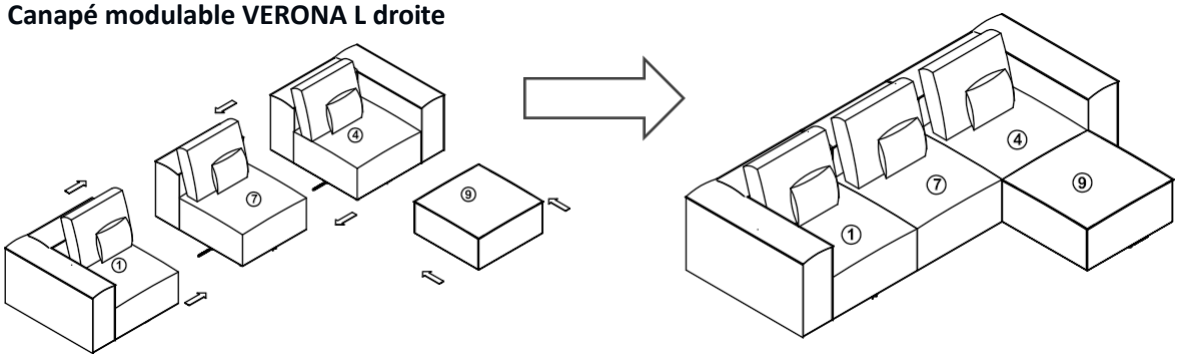

Désignation
Canapé modulable VERONA L gauche 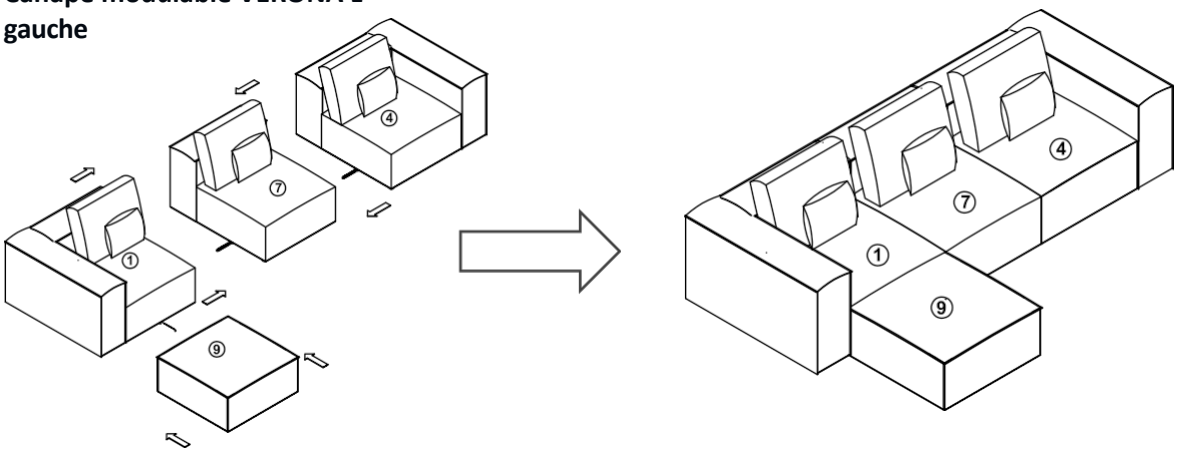
Canapé modulable VERONA S 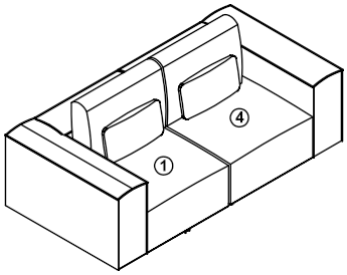
Canapé modulable VERONA (Canapé d'angle & pouf) 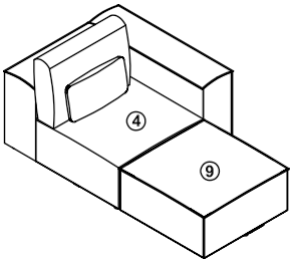
Canapé modulable VERONA (Canapé central & pouf) 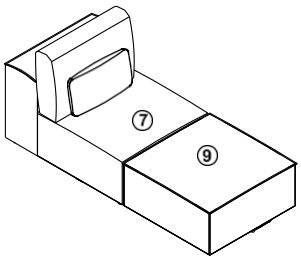

6. Application

6.1. Consignes de sécurité

Les informations suivantes relatives à la sécurité et à la santé doivent être lues attentivement.

Risque de blessure
Une manipulation inappropriée lors de l'utilisation peut entraîner des blessures.

- N'utilise pas un produit endommagé.
- Ne modifie pas le produit.
- **Risque de basculement et de chute !** Le produit n'est pas un jouet pour enfants, ni un mur d'escalade ou un équipement sportif. Les différents éléments du produit peuvent basculer en cas de charge unilatérale, ce qui peut entraîner la mort.
- Les enfants peuvent se blesser en jouant avec le produit ou en se hissant par le produit.
- **Risque de basculement et de chute !** Ne te mets pas sur le rembourrage de l'assise.
- **Risque de basculement et de chute !** Ne t'assieds pas sur les accoudoirs latéraux.
- **Risque de basculement et de chute !** Ne t'assieds pas sur les coussins de dossier.
- **Risque de pincement !** Lors de la connexion des modules, veille à ce qu'aucune main ou doigt ne se trouve entre les crochets de crocodile lors de la connexion.
- **Risque d'étouffement !** Veille à ce qu'aucun enfant ou animal ne se cache à l'intérieur des modules.
- Avant chaque utilisation, vérifie que le produit ne présente pas de dommages visibles.
- Contrôle à intervalles réguliers les connexions et la fixation.

6.2. Première mise en service

Avant la première utilisation, vérifier que le produit n'est pas endommagé. Le produit ne doit être utilisé que s'il n'est pas endommagé.

6.3. Exploitation

Vérifie avant d'utiliser le produit,

- le bon état.
- que les modules sont bien connectés.
- que les fermetures à glissière sous les modules sont fermées.

Crochet de crocodile (crochet de liaison)

Si le crochet crocodile monté n'est pas utilisé, il peut facilement être tourné sur le côté ou vers l'arrière.

6.4. Lieu de stockage



-Stocker le produit uniquement dans des locaux secs, protégés des intempéries et bien aérés.

7. Dépannage

Si les dysfonctionnements suivants apparaissent pendant le fonctionnement, veuillez vérifier les causes d'erreur suivantes à l'aide du tableau suivant. Si les mesures indiquées ne permettent pas de résoudre le problème, mettre le produit hors service.

Erreur	Cause possible	Solution
Le produit vacille ou oscille	- Le produit repose sur un sol inégal - Les vis de fixation se sont desserrées - Les fixations (crochets de crocodile) se sont détachées - Le produit est trop sollicité	- Placer le produit sur une surface plane - Serrer les vis de fixation - Reconnecter les modules - Respecter les limites de charge

Si un autre problème survient avec le produit, contacte-nous.

8. Nettoyage et entretien

8.1. Consignes de sécurité

Risque de blessure
Une manipulation non conforme lors de l'utilisation peut entraîner des dommages



- Enlève toutes les salissures le plus rapidement possible. (plus tu attends, plus il sera difficile d'enlever les salissures).
- La housse peut être endommagée par l'exposition à une forte chaleur et aux rayons UV.
- Dans le cas d'un meuble rembourré, le rembourrage de l'assise peut se modifier en raison d'une sollicitation constante, cela correspond à un processus normal et ne constitue pas un motif de réclamation.
- Les coussins changent également de forme en cas d'utilisation constante, ce qui n'est pas non plus un motif de réclamation.
- La couleur du rembourrage peut changer en raison de l'usure des tissus, par exemple des tissus de jeans, ce qui ne constitue pas non plus un motif de réclamation.
- Une formation de creux et aussi de plis peut se produire pendant le fonctionnement du produit.
- Pour éliminer la saleté ou les cheveux gênants, il suffit d'aspirer le produit.
- L'utilisation d'un embout plat ou d'une brosse douce sur l'aspirateur permet d'éviter d'endommager le matériel.
- Un entretien régulier permet d'éviter les odeurs tenaces.
- Nettoie et entretiens régulièrement le produit, indépendamment des taches visibles.
- Ne nettoie pas le tissu avec un nettoyeur à vapeur.
- Pour l'entretien du tissu, utilise un produit de nettoyage adapté aux meubles rembourrés.



Remarque sur la formation de pilules :
Les bouloches apparaissent lorsque les fibres du revêtement de meuble se contractent et forment un nœud. C'est pourquoi on l'appelle aussi formation de nœuds ou boulochage et il fait partie des phénomènes d'usure naturels. Il ne s'agit donc pas d'une indication de qualité inférieure, mais du résultat des sollicitations quotidiennes. La durabilité du tissu d'ameublement n'en est pas affectée, car les bouloches ne sont formées que de fibres détachées.

Quelle est la meilleure façon d'éliminer la formation de pilules ?

- Rouleau à peluches
- Brosse à peluches
- Rasoir anti-boulochage



Remarque sur le rembourrage décontracté :
Pour se sentir particulièrement douillet et confortable, un rembourrage décontracté est approprié. Le rembourrage s'adapte à votre morphologie. En raison de l'enfoncement dans votre canapé, la charge est plus importante qu'avec un tissu d'ameublement classique et des ondulations / plis se forment. Il s'agit d'une caractéristique typique du produit et non d'un défaut.

La formation de nodules, de bouloches ainsi que de plis ne sont pas des défauts de qualité et sont exclus de toute réclamation.

9. Démontage

9.1. Consignes de sécurité

Risque de blessure
Une manipulation inappropriée lors du démontage peut entraîner des blessures.



- Le produit est très lourd et de grandes dimensions, il faut au moins deux personnes pour le démonter.
- Sécurise le produit avant le démontage pour éviter qu'il ne tombe.

Le démontage du produit doit être effectué dans l'ordre inverse du montage. (**voir chapitre Montage**)

10. Élimination

10.1. Remarques générales



- Mettre au rebut le produit et tous ses composants conformément aux réglementations locales et nationales, afin d'éviter tout dommage à l'environnement.
- Nos emballages sont fabriqués à partir de matériaux respectueux de l'environnement. Ils peuvent être recyclés et servir ainsi de matières premières précieuses. Elimine les matériaux d'emballage (cartons, emballages sales, etc.) séparément et dans les règles de l'art, conformément aux prescriptions nationales en vigueur.
- Contacte le fabricant en cas d'incertitude quant à l'élimination.
- Tu peux également obtenir des informations sur l'élimination correcte des déchets auprès des centres d'élimination locaux.

Home Deluxe GmbH |Schanzeweg 2, 32312 Lübbecke| Téléphone : 05743 - 61 81 0

Home Deluxe GmbH
Chemin de retranchement 2
32312 Lübbecke Allemagne
Tél. : +49 (0)5743 6181-0
www.home-deluxe-gmbh.de

GA-077-03_VERONA
2023/07